Industrial Mechanics

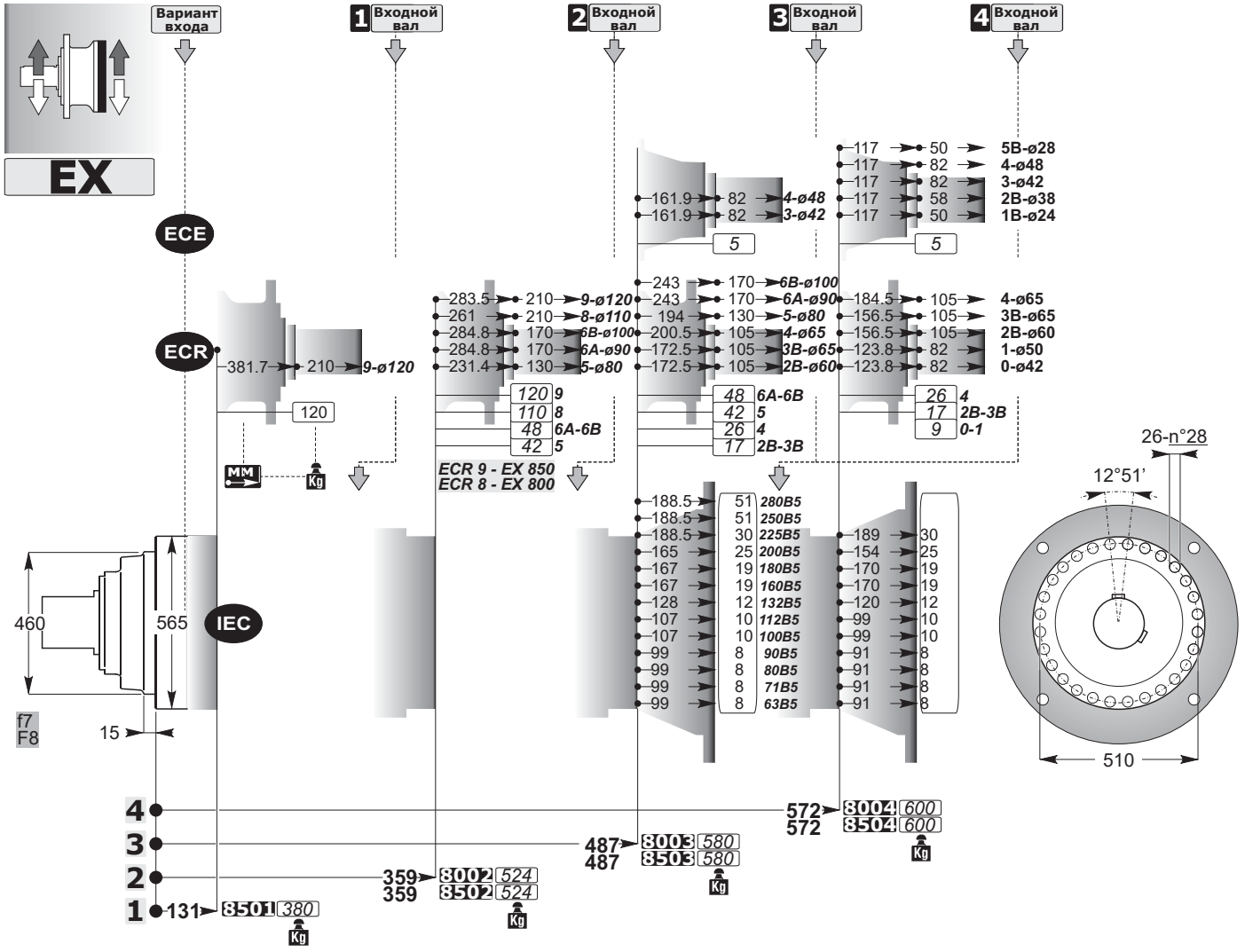

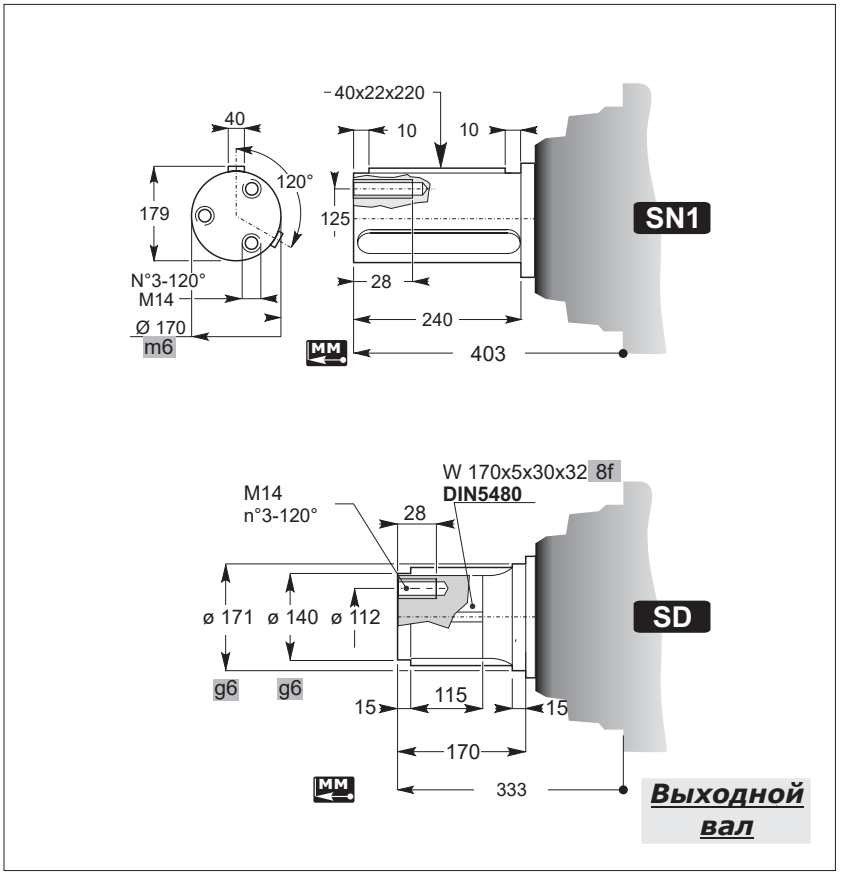

ООО "Индустриал Механика"
г. Днепр, ул. Мичурина, 4, | тел/факс.: +38 (056) 7-134-431 | моб.: +38 (050) 93-333-19 | www.ind-mech.com | industry@ind-mech.com

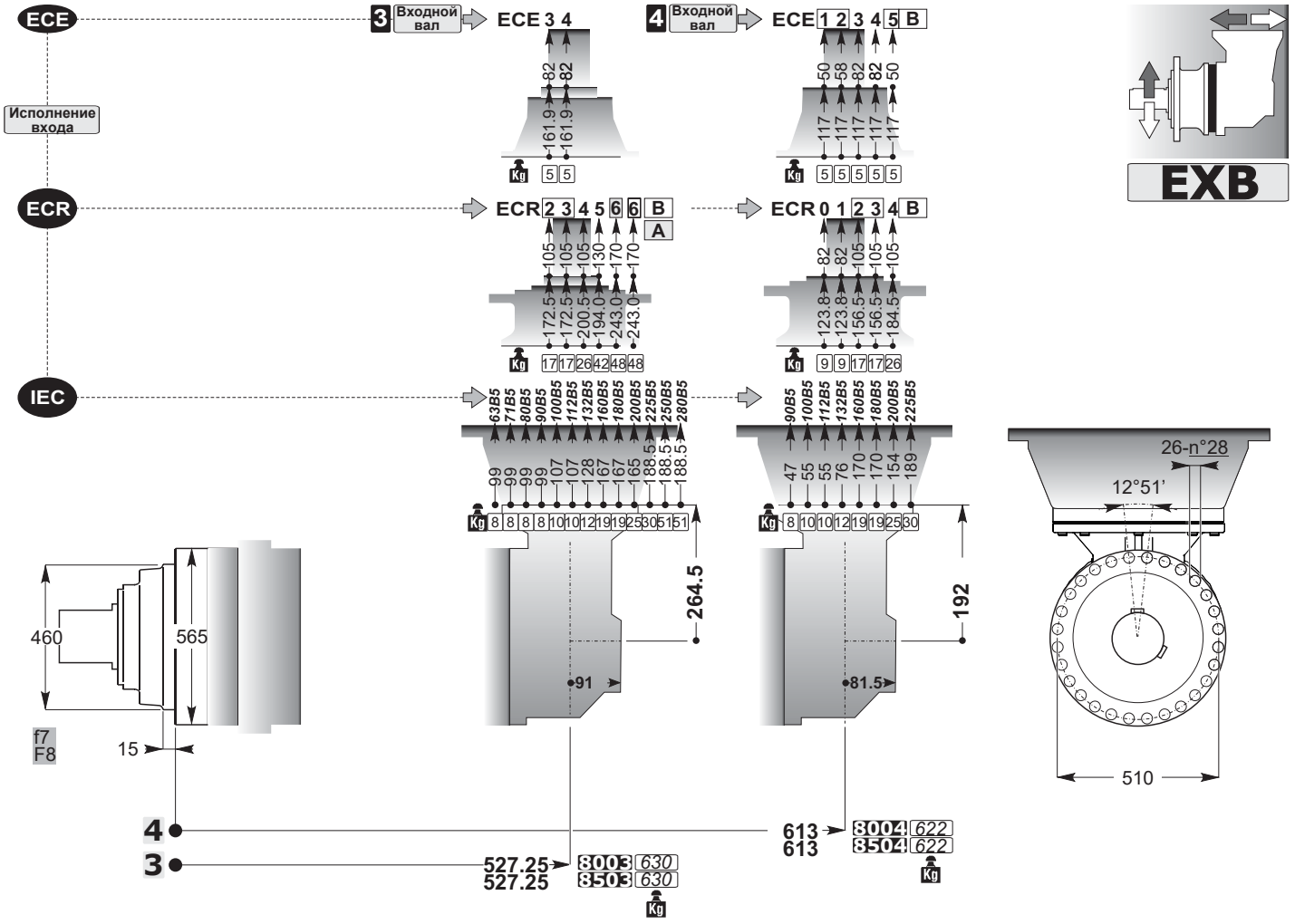

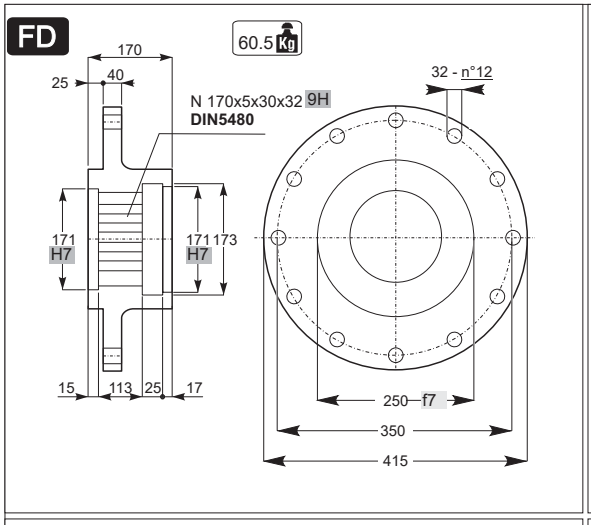

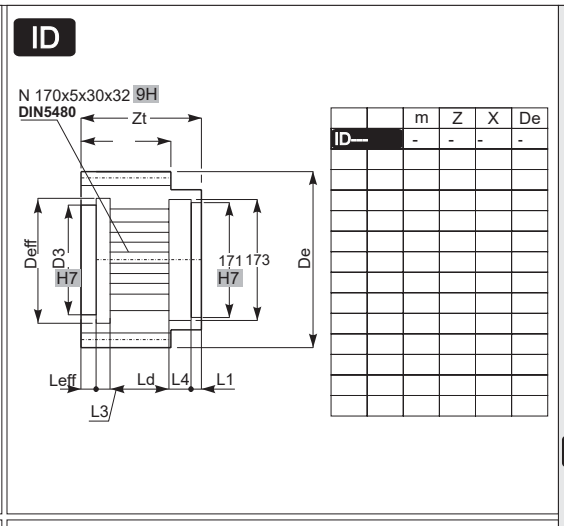

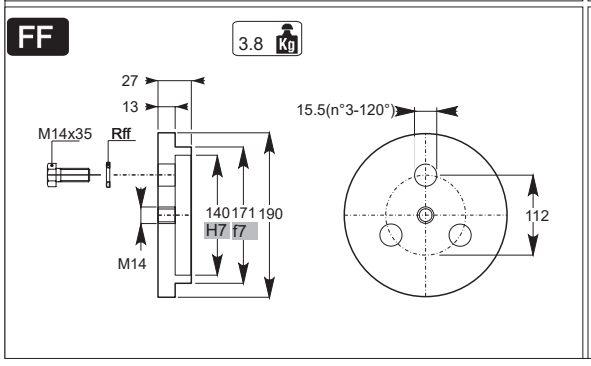

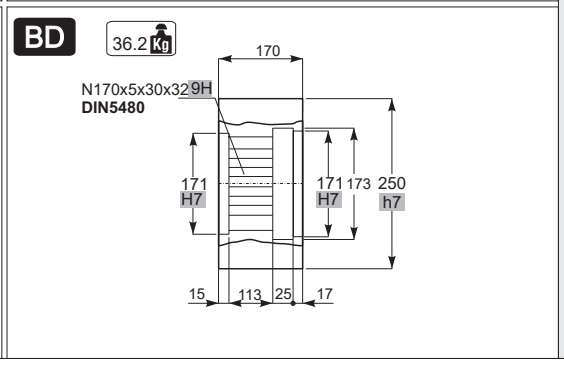

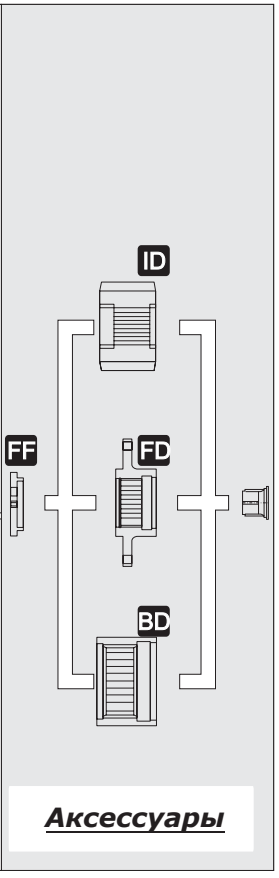

ООО "Индустриал Механика"
г. Днепр, ул. Мичурина, 4, | тел/факс.: +38 (056) 7-134-431 | моб.: +38 (050) 93-333-19 | www.ind-mech.com | industry@ind-mech.com

Industrial Mechanics

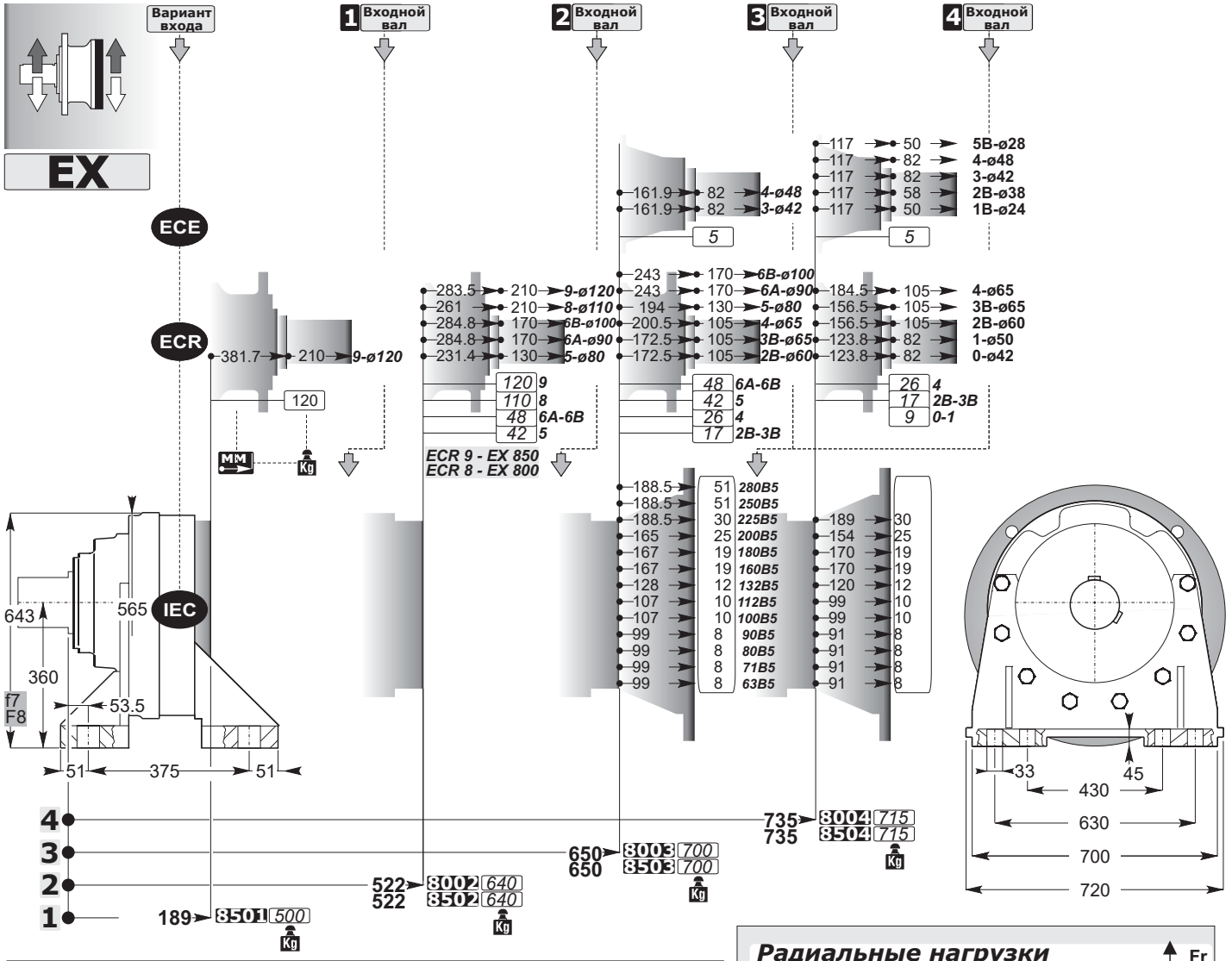

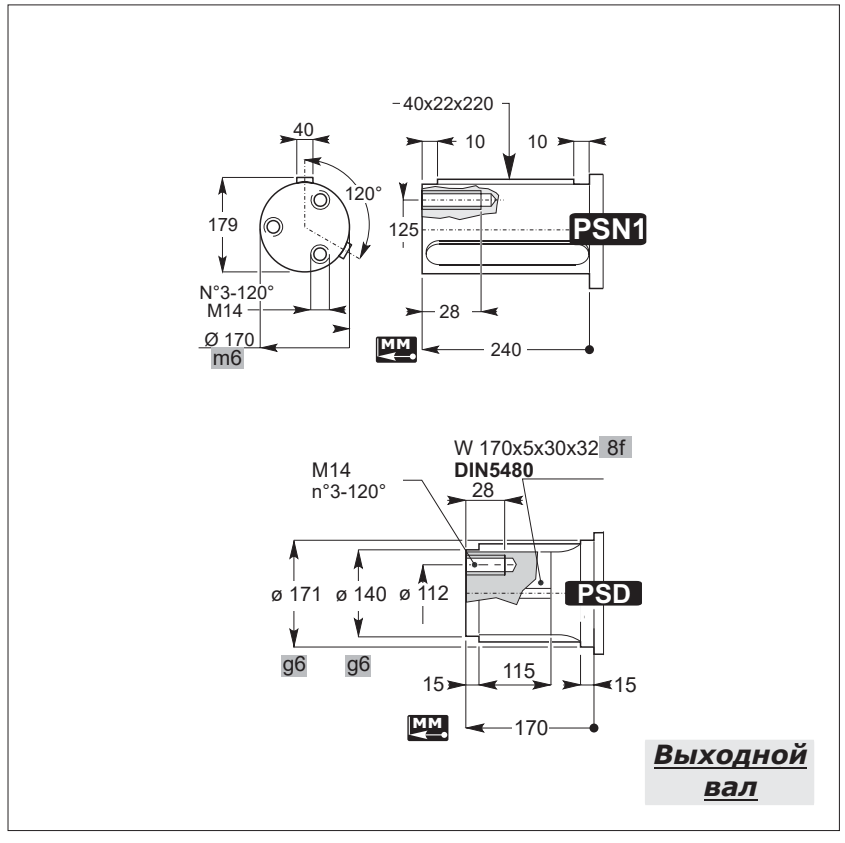

ООО "Индустриал Механика"
г. Днепр, ул. Мичурина, 4, | тел/факс.: +38 (056) 7-134-431 | моб.: +38 (050) 93-333-19 | www.ind-mech.com | industry@ind-mech.com

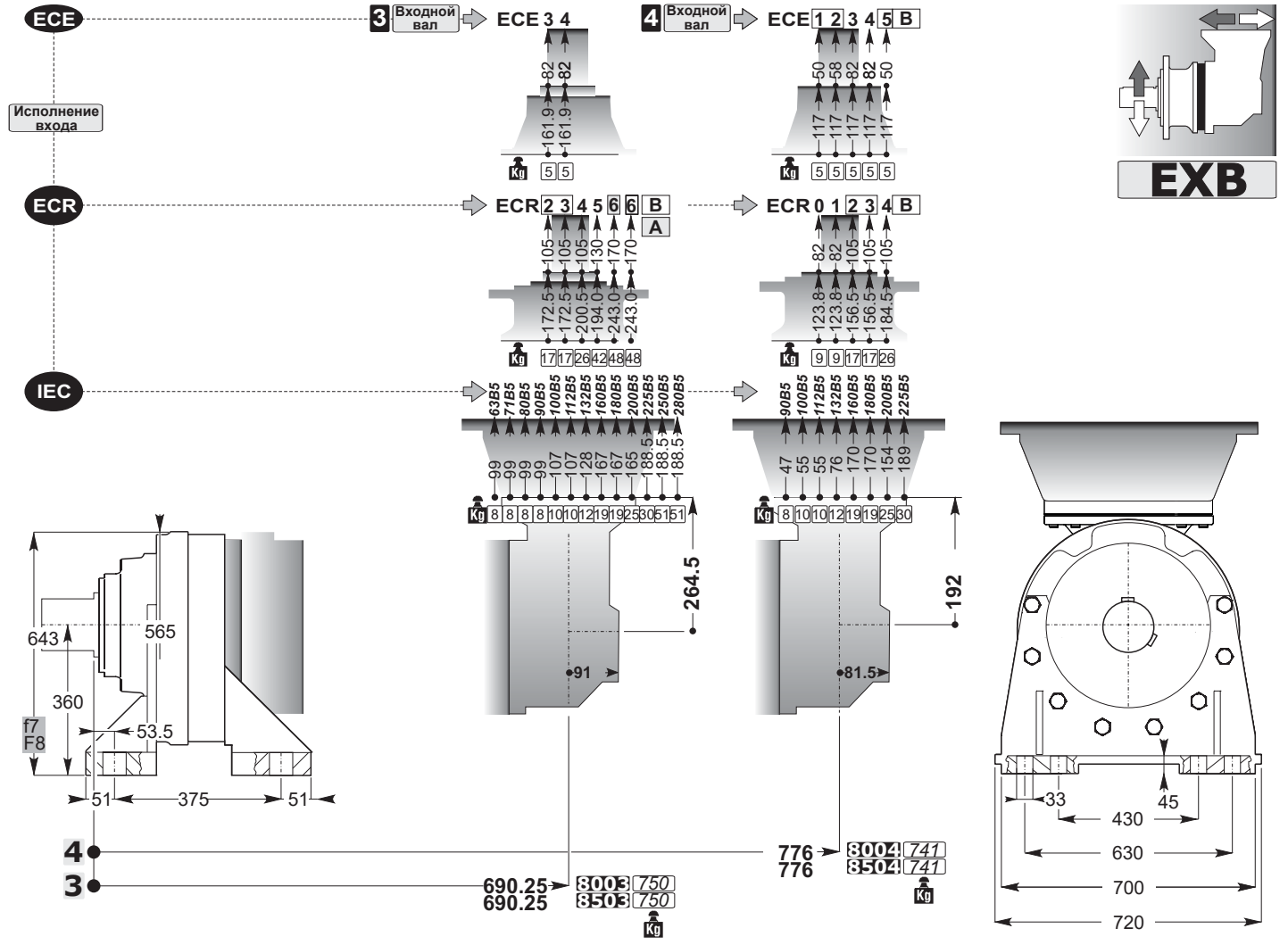

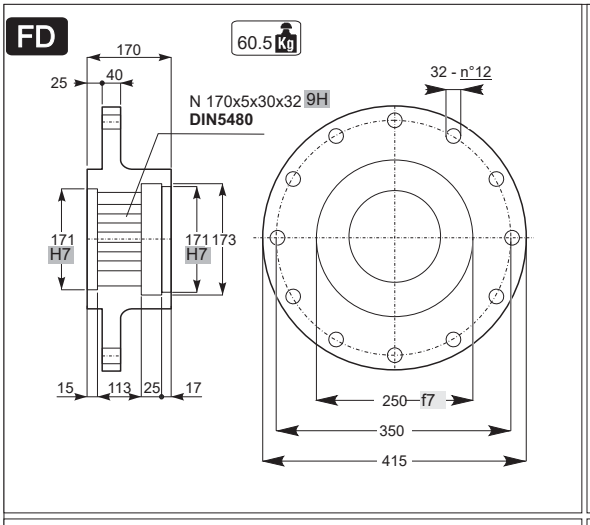

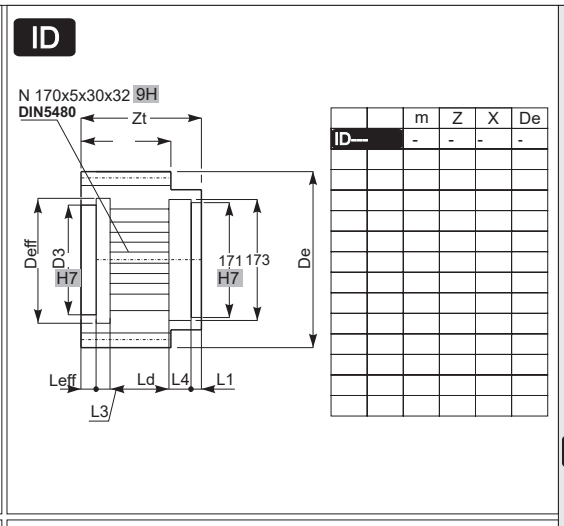

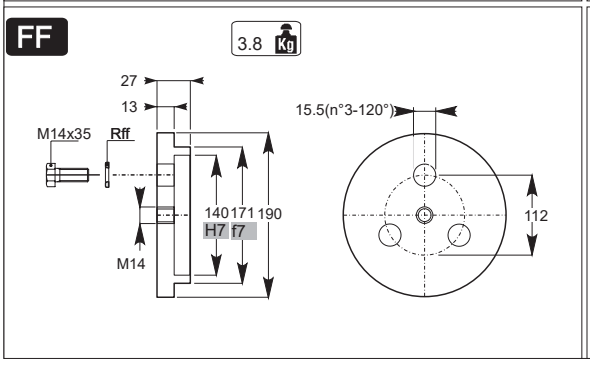

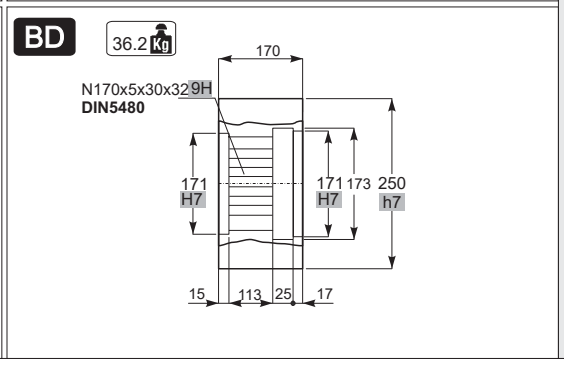

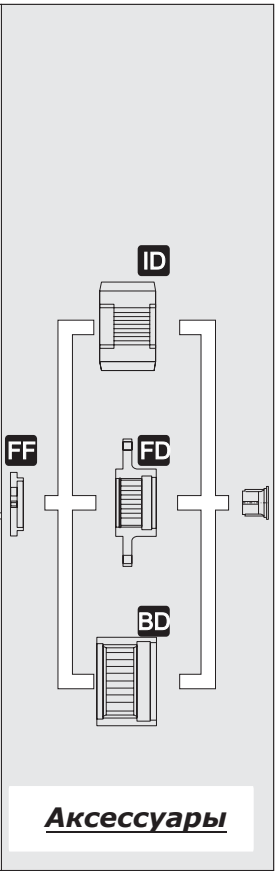

ООО "Индустриал Механика"
г. Днепр, ул. Мичурина, 4, | тел/факс.: +38 (056) 7-134-431 | моб.: +38 (050) 93-333-19 | www.ind-mech.com | industry@ind-mech.com

Industrial Mechanics

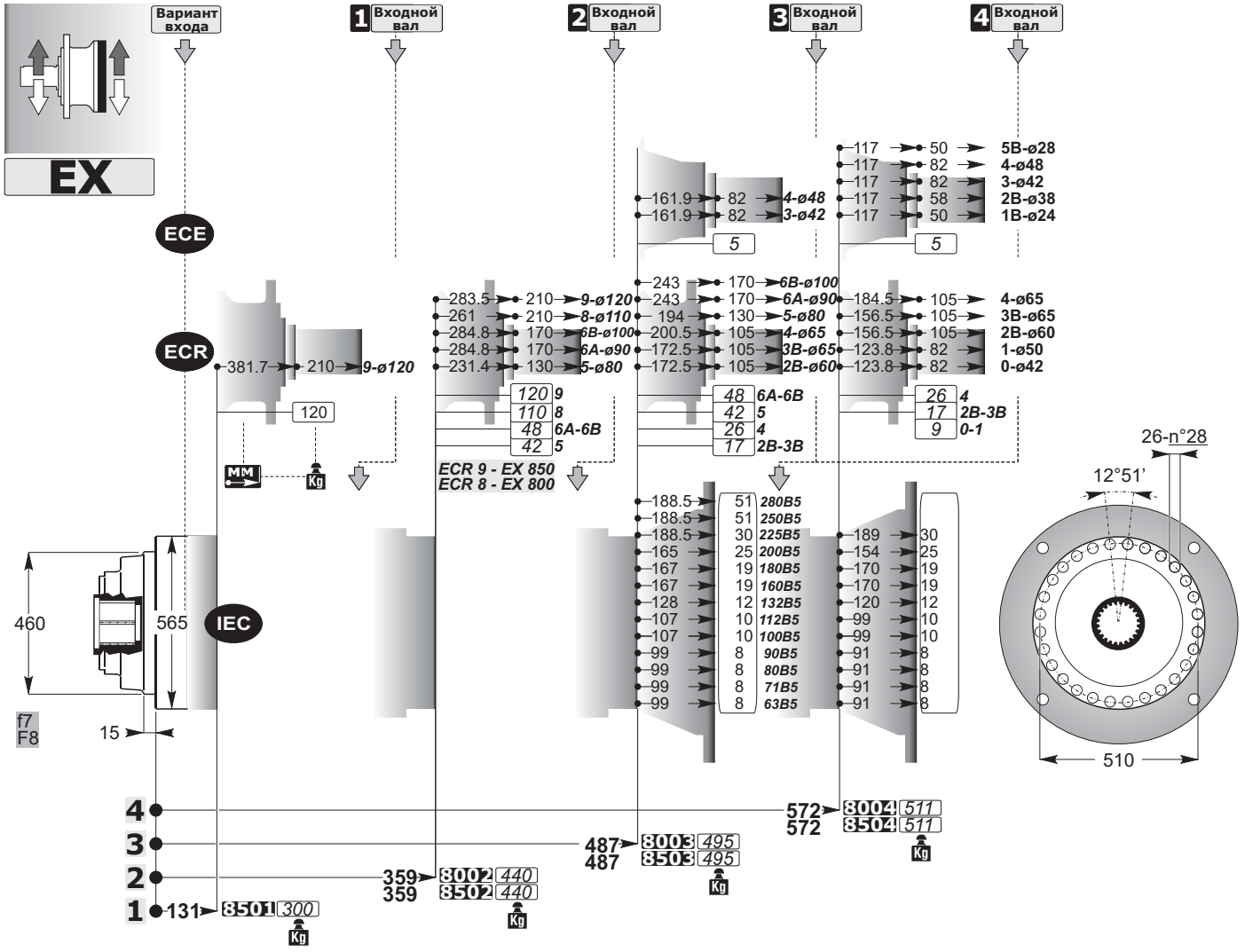

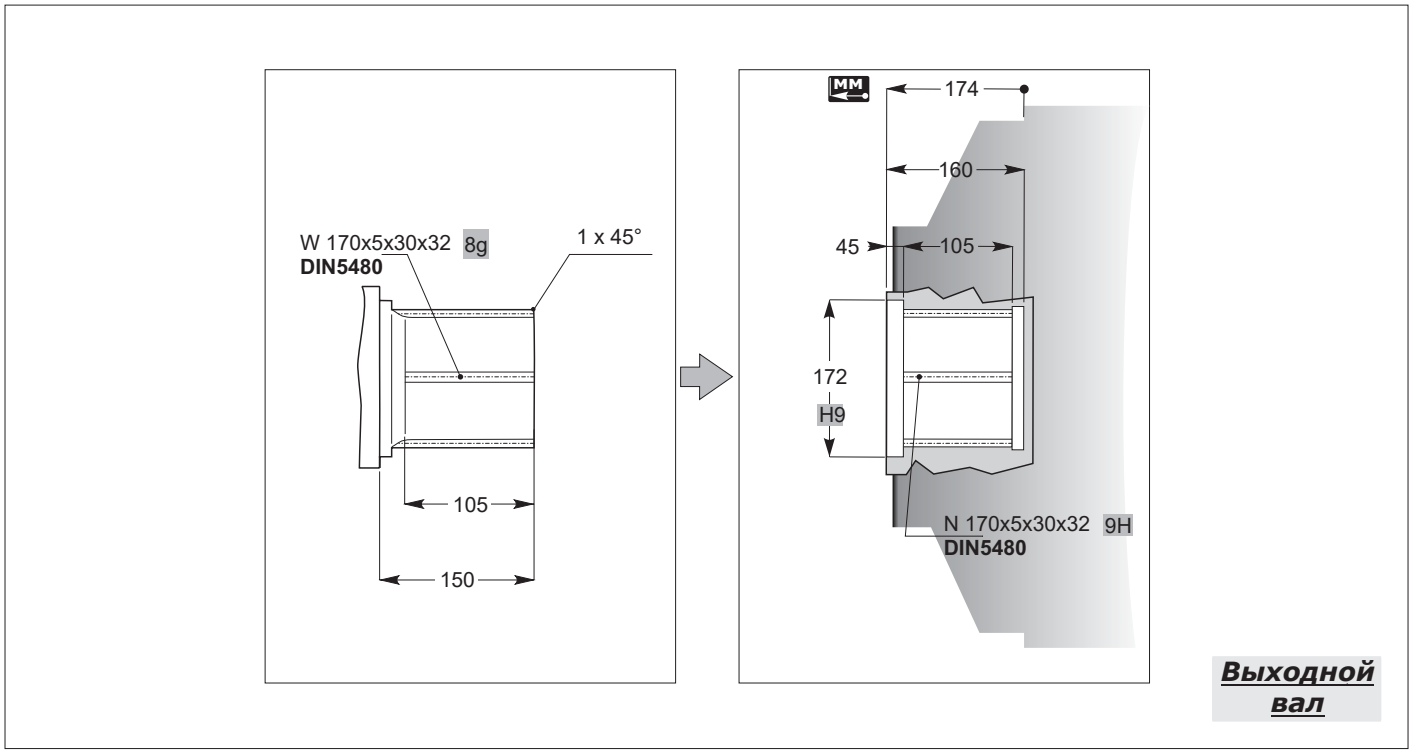

ООО "Индустриал Механика"
г. Днепр, ул. Мичурина, 4, | тел/факс.: +38 (056) 7-134-431 | моб.: +38 (050) 93-333-19 | www.ind-mech.com | industry@ind-mech.com

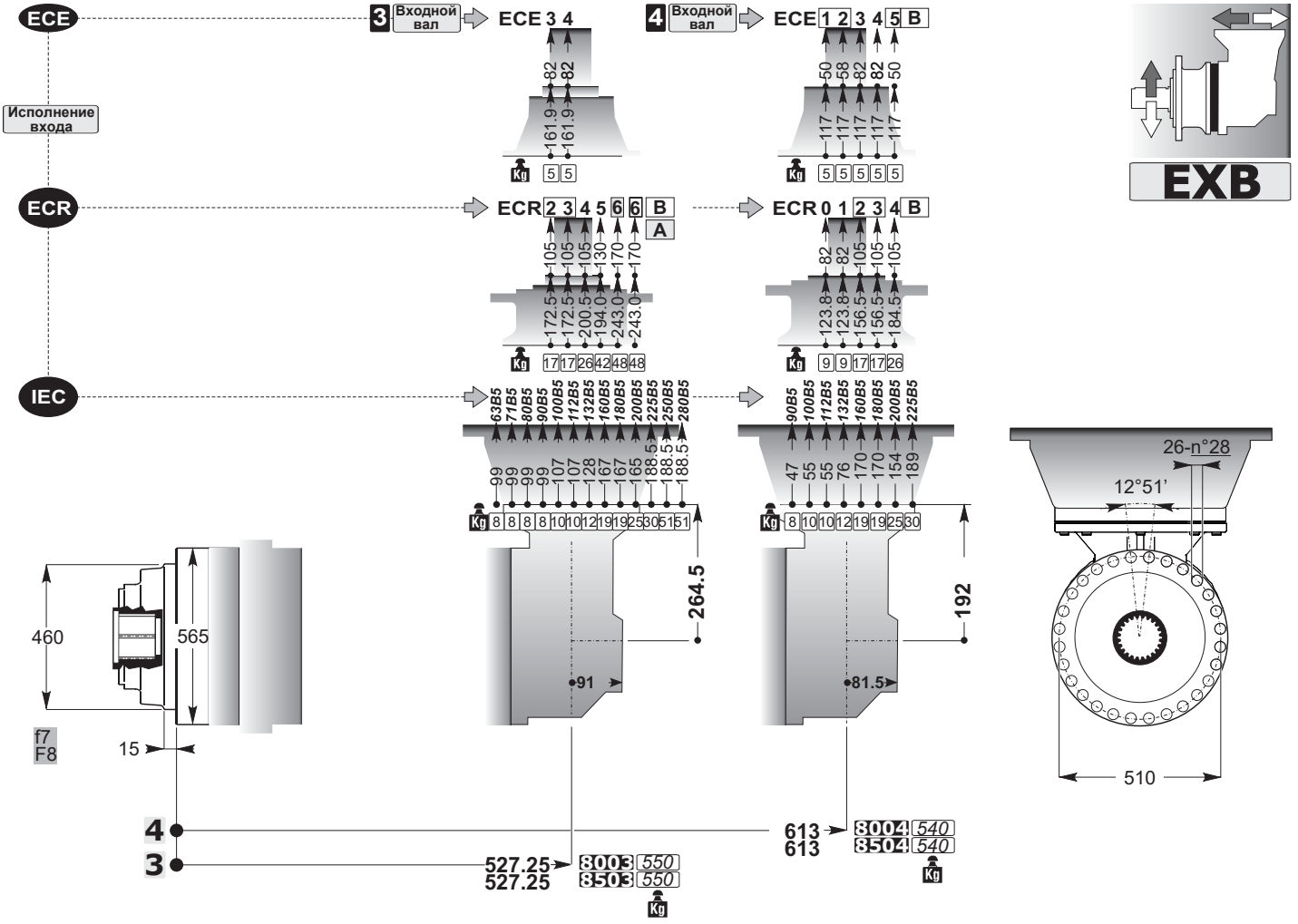

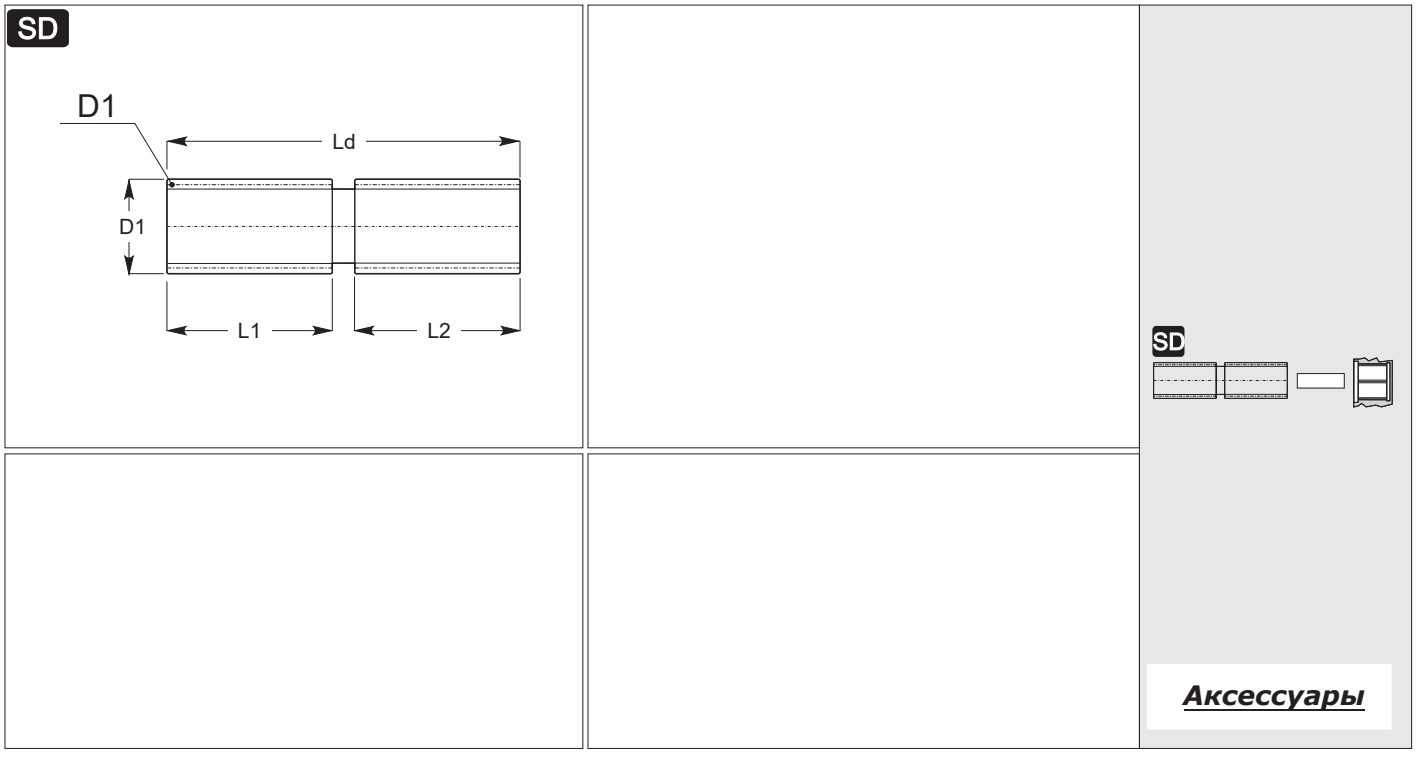

ООО "Индустриал Механика"
г. Днепр, ул. Мичурина, 4, | тел/факс.: +38 (056) 7-134-431 | моб.: +38 (050) 93-333-19 | www.ind-mech.com | industry@ind-mech.com

Industrial Mechanics

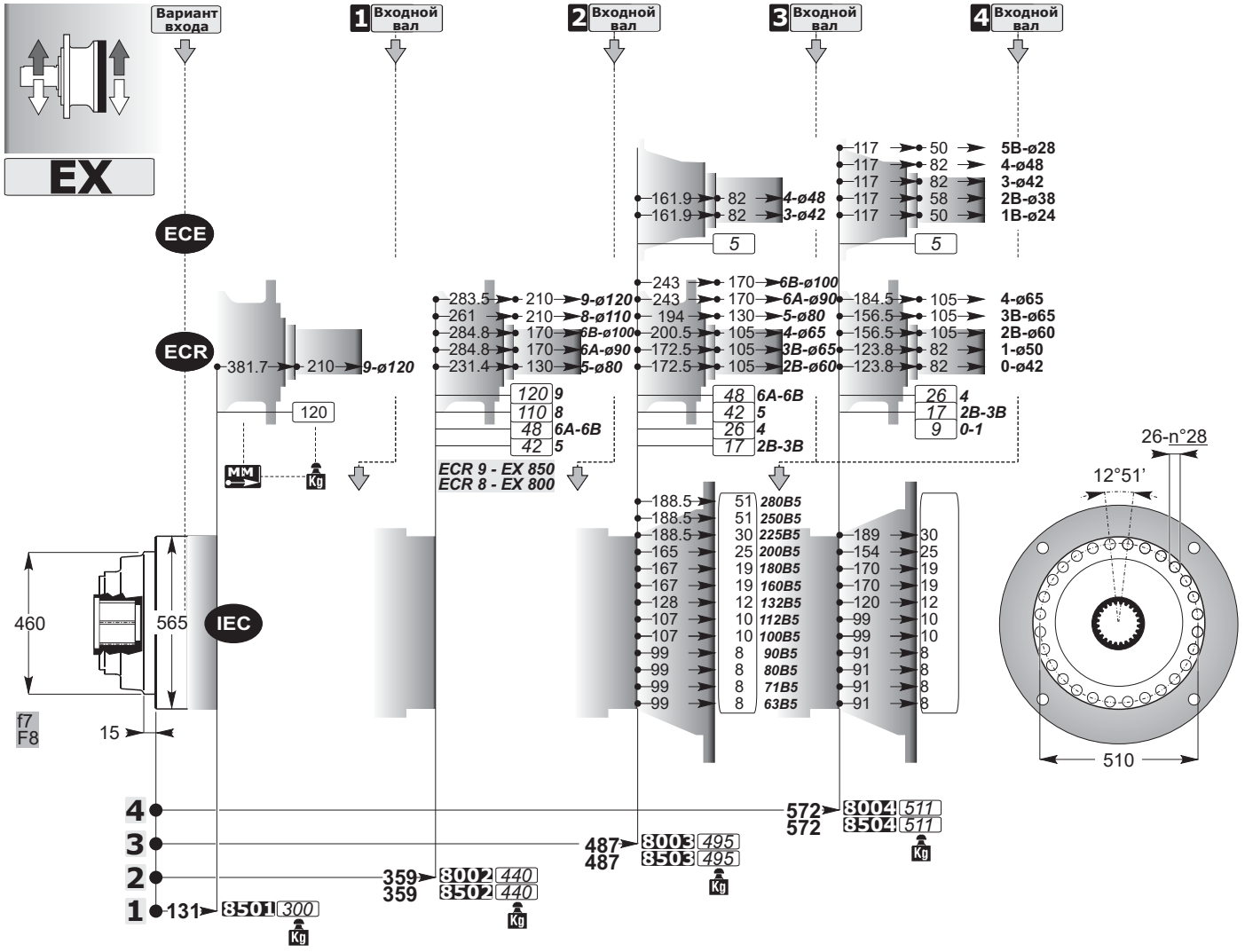

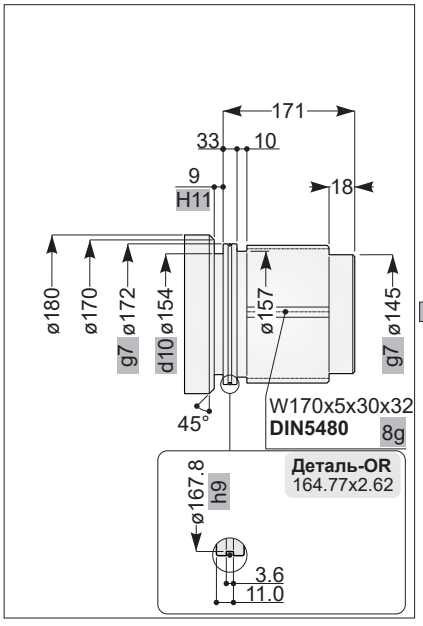

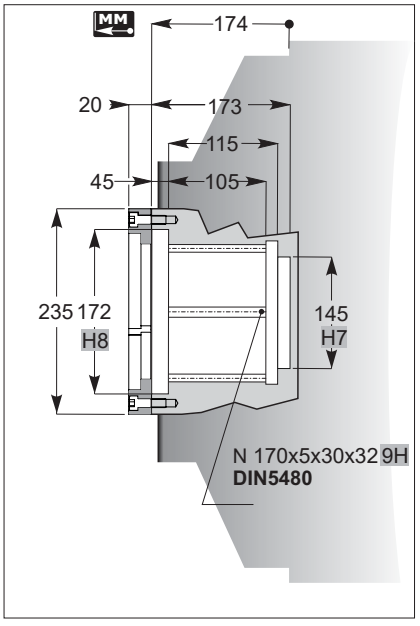

Выходной вал

ООО "Индустриал Механика"
г. Днепр, ул. Мичурина, 4, | тел/факс.: +38 (056) 7-134-431 | моб.: +38 (050) 93-333-19 | www.ind-mech.com | industry@ind-mech.com

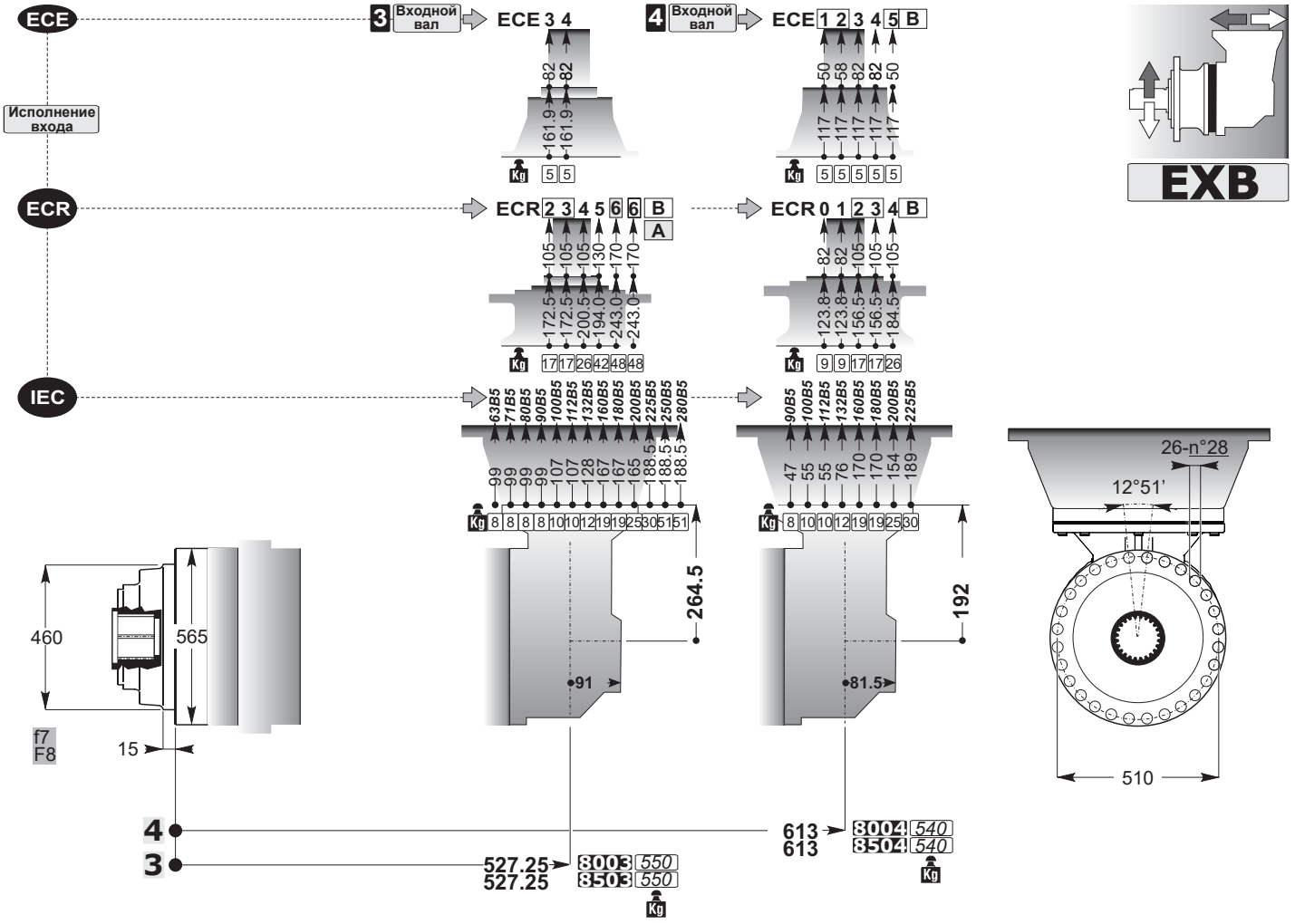

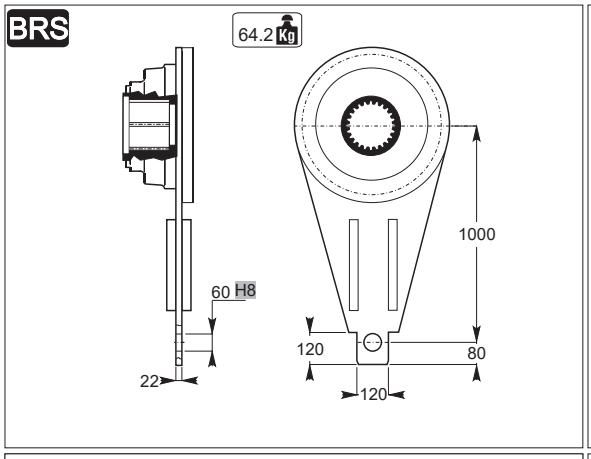

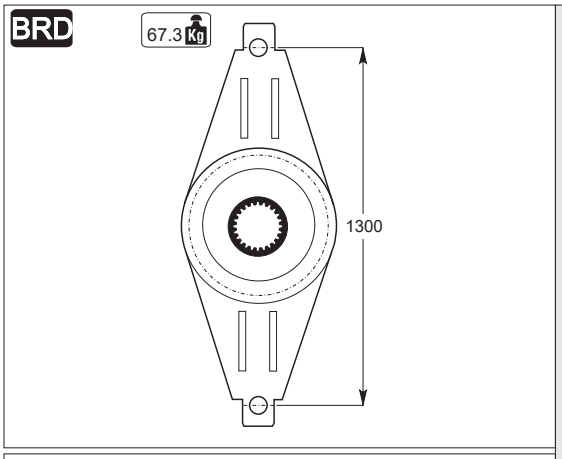

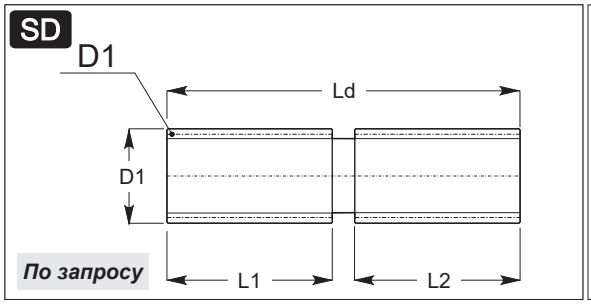

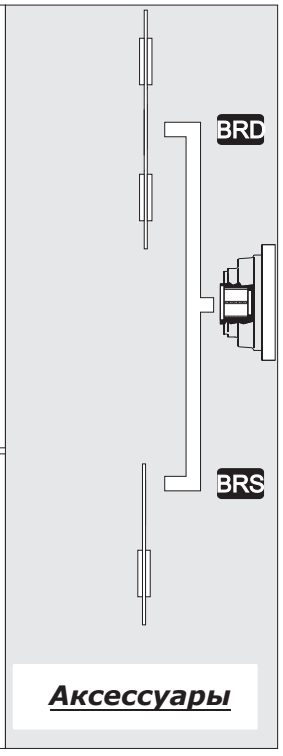

ООО "Индустриал Механика"
г. Днепр, ул. Мичурина, 4, | тел/факс.: +38 (056) 7-134-431 | моб.: +38 (050) 93-333-19 | www.ind-mech.com | industry@ind-mech.com

Industrial Mechanics

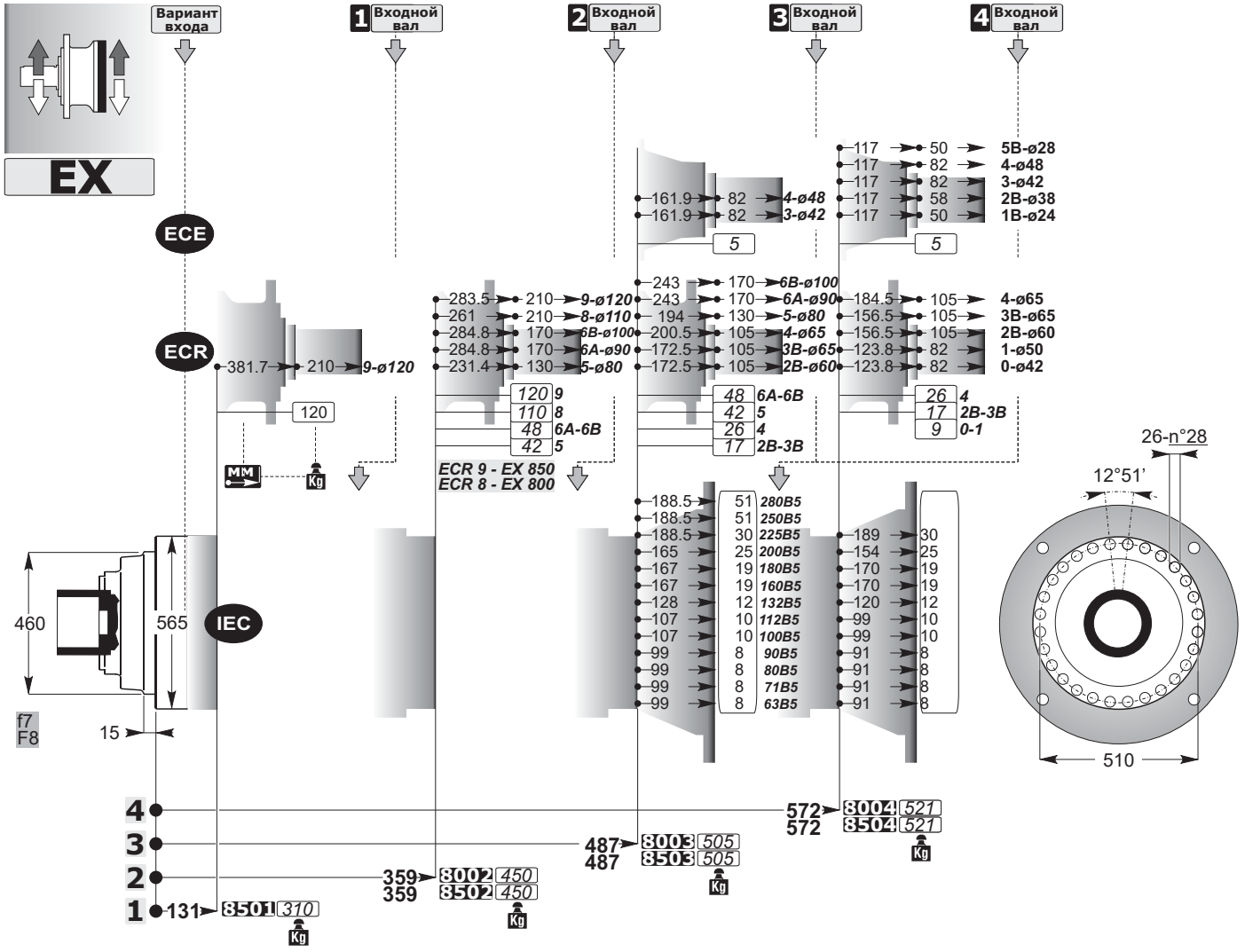

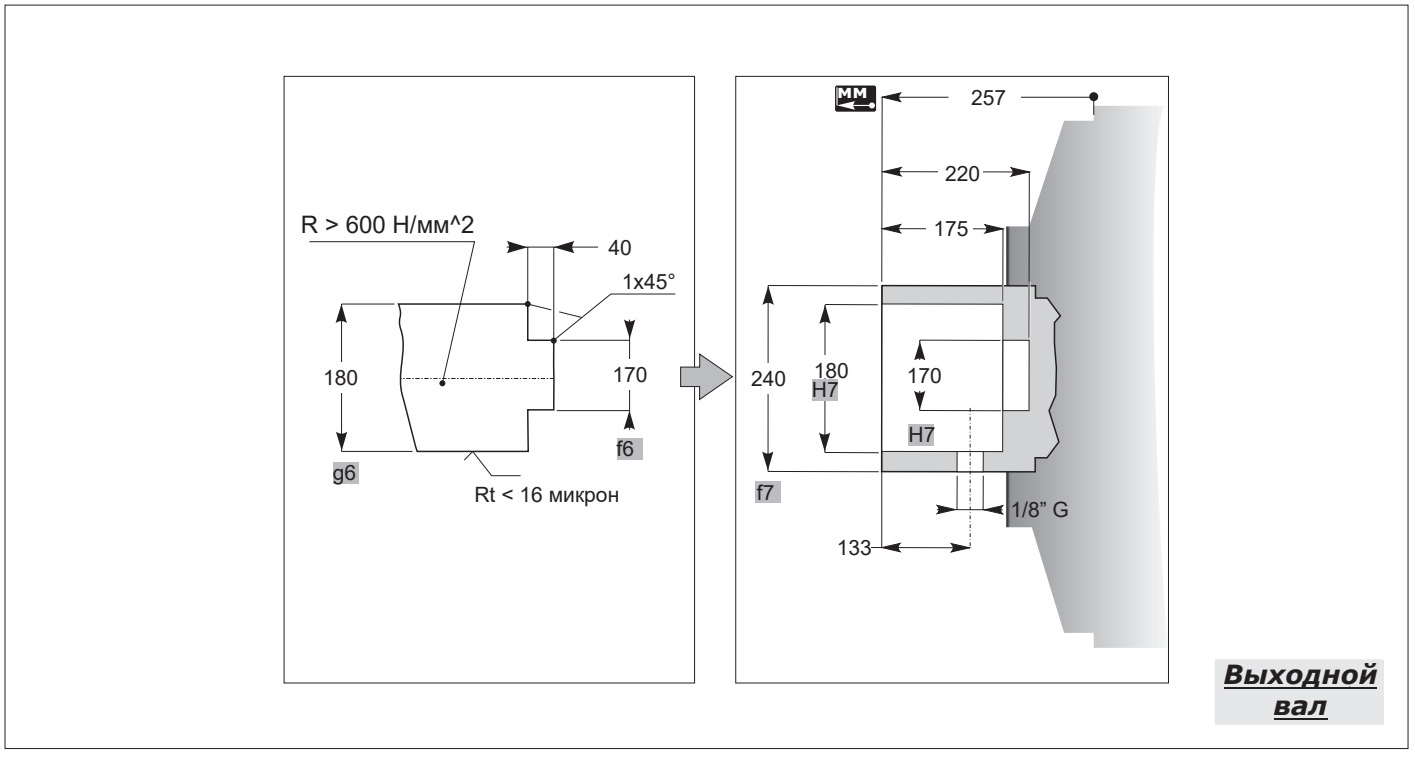

ООО "Индустриал Механика"
г. Днепр, ул. Мичурина, 4, | тел/факс.: +38 (056) 7-134-431 | моб.: +38 (050) 93-333-19 | www.ind-mech.com | industry@ind-mech.com

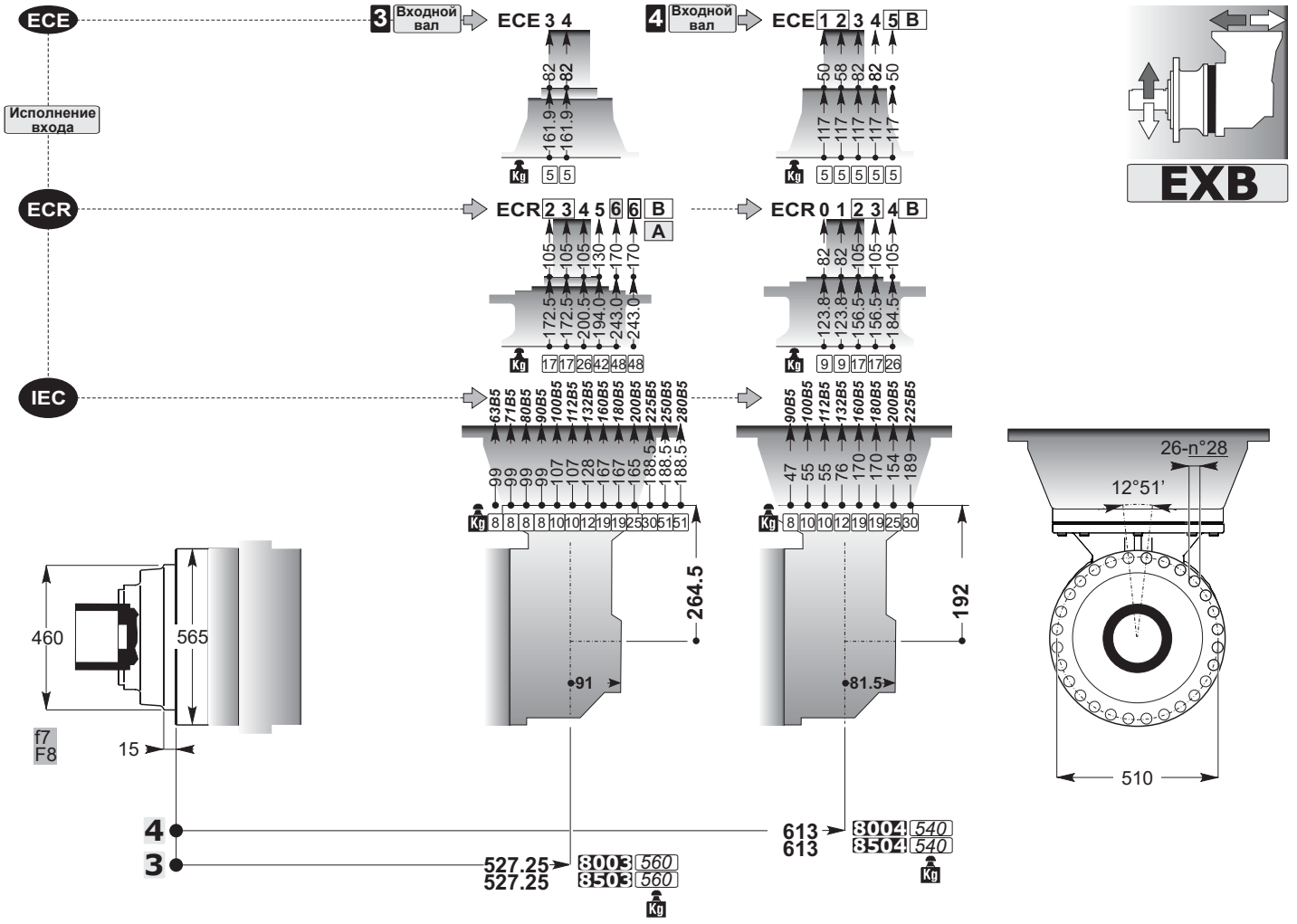

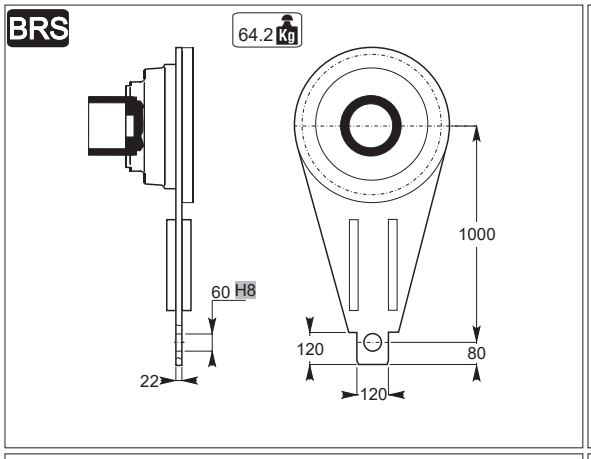

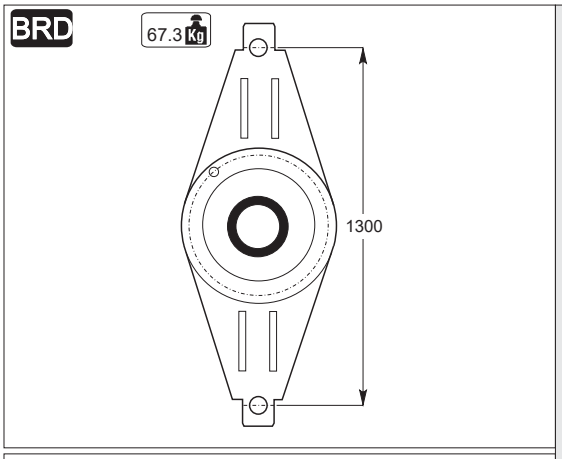

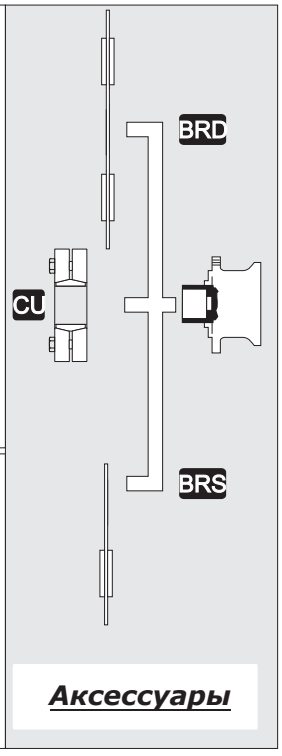

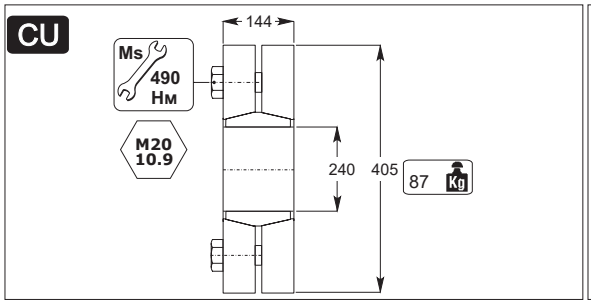

ООО "Индустриал Механика"
г. Днепр, ул. Мичурина, 4, | тел/факс.: +38 (056) 7-134-431 | моб.: +38 (050) 93-333-19 | www.ind-mech.com | industry@ind-mech.com